CIKA

ÉCLAIRAGE RAISONNÉ • CONFORME ARRÊTÉ 27/12/2018 • PRÉVENTION DES NUISANCES LUMINEUSES

800 lm > 2500 lm

Précâblé Prewired

Zhaga standard

IK10 IP66

PMR

Composé d'un corps et d'un chapeau en aluminium et d'une vasque en polycarbonate sablé avec des stries transparentes, Cika est une borne lumineuse destinée à l'éclairage des cheminements, parcs, places, pistes cyclables et abords de résidences. Proposée en 2 tailles (900 et 1200 mm), elle accueille 8 ou 16 LED et permet, via une large gamme de températures de couleur et photométries, de répondre précisément aux besoins d'éclairement du projet en veillant au respect de la réglementation contre les nuisances lumineuses. Cika possède une tête totalement étanche IP66 et un indice de résistance IK10. Dotée d'une trappe d'accès qui facilite son installation et sa maintenance, Cika permet un éclairage asymétrique ou circulaire et a été conçue pour répondre aux normes PMR. La partie optique est compatible Zhaga.

Composed of an aluminum body and cap and a sandblasted polycarbonate protection with transparent stripes, Cika is a luminous bollard designed for lighting pathways, parks, squares, bicycle paths and residential areas. Available in 2 sizes (900 and 1200 mm), it accommodates 8 or 16 LEDs and allows, via a wide range of color temperatures and photometries, to precisely meet the lighting needs of the project while ensuring compliance with the regulations against light pollution. Cika has a totally tight head IP66 and a resistance index IK10. Equipped with an access hatch that facilitates its installation and maintenance, Cika allows asymmetrical or circular lighting and has been designed to meet PRM standards. The optical part is Zhaga compatible.

*Arrêté du 27/12/2018 relatif à la prévention, à la réduction et à la limitation des nuisances lumineuses : configuration produit à définir selon la nature du projet. / Regulation specific to France: Decree of 27/12/2018 relating to the prevention, reduction and limitation of light nuisance: product configuration to be defined according to the nature of the project.

27/08/2021 - Toutes les informations sont susceptibles de modification sans préavis. / All informations are subject to change without notice.

- **Disponible en 2 tailles : 900 et 1200 mm.**
- **Création de projets coordonnés en l'associant au luminaire Chic.**
- **Installation et maintenance aisées.**

- Available in 2 sizes: 900, 1200 mm.
- Creation of coordinated projects in association with the luminaire Chic.
- Easy installation and maintenance.

CIKA

SPÉCIFICATIONS BORNE / BOLLARD'S SPECIFICATIONS

Corps de la borne / Bollard's body

	CIKA 900	CIKA 1200
Poids / Weight	5.5 kg	6.5 kg
Matériaux / Materials	Aluminium	

Bloc optique & appareillage / Optical unit & control gear

PCB de 8 ou 16 LED - De 800 à 2500 lm (voir fiche technique Cika en annexe pour détails sur la puissance, les intensités lumineuses et les photométries disponibles). Driver intelligent intégré (commande, abaissement automatique, CLO, gradation par variation de tension ou DALI). ULR 3% *(ULR : pourcentage du flux lumineux directement dirigé vers le haut).* / 8 or 16 LED PCB - From 800 to 2500 lm (see attached Cika datasheet for details on power, light intensity and photometry available). Integrated smart driver (control, automatic adjustment, CLO, graduation via voltage variation or DALI). ULR 3% *(ULR: Upward Light Ratio)*.

Matériaux / Materials	Polycarbonate traité anti-UV / Anti-UV treated polycarbonate
Classe électrique / Electric class	I et II / I and II
Indice de protection / Protection index	IP66
Énergie de choc / Shock resistance	IK10

Température de fonctionnement : -25°C à +35°C (jusqu'à +50° sous conditions). / Operating temperature: -25°C to +35°C (up to +50° under conditions).

27/08/2021 - Toutes les informations sont susceptibles de modification sans préavis. / All informations are subject to change without notice.

Dimensions (mm)

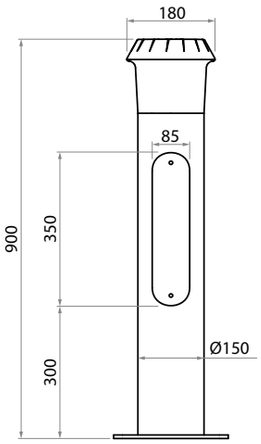

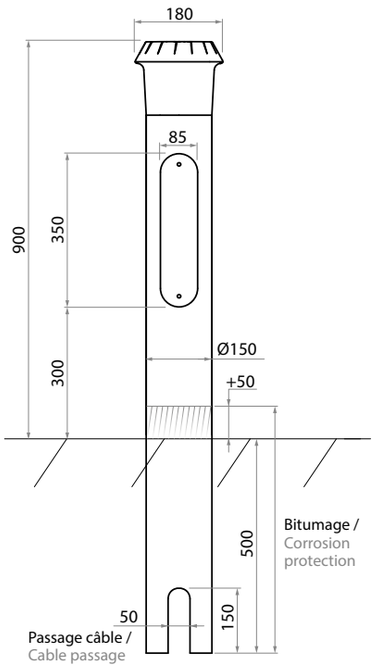

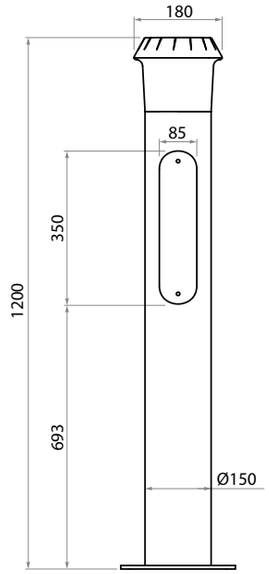

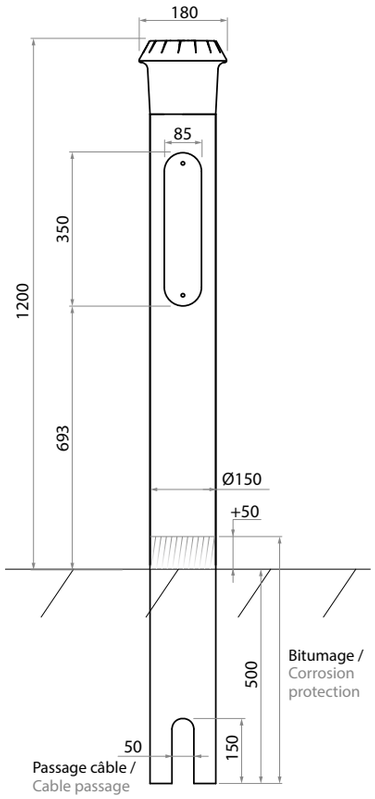

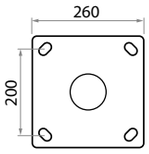

4 tiges M14/Ø16x300 (non fournies)
4 anchor bolts M14/Ø16x300 (not supplied)

Dans le cas d'une installation sur massif, dimensions préconisées /
In the case of an installation on a plinth, recommended dimensions:
0,3 m x 0,3 m x 0,4 m

Options

- Parafoudre.
- Détecteur de présence.
- Sublimation (décors bois Noyer, Kentucky, Orme ou Pin) du corps de la borne.

- Surge protector.
- Presence detector.
- Sublimation (wood decors Walnut, Kentucky, Elm or Pine) of the bollard body.

Écoconception / Ecodesign

Luminaire conçu dans le respect des critères environnementaux de rentabilité énergétique, de recyclabilité et d'interopérabilité.

Membre associé du Consortium Zhaga, Ragni intègre dans ce produit des éléments électroniques conformes au standard Zhaga assurant son évolutivité et interopérabilité.

Membre du Global Compact depuis 2018, Ragni s'engage à œuvrer pour les 17 Objectifs de Développement Durable (ODD 11, 12, 13, 15).

Luminaire garanti sans substance dangereuse.

Luminaire conforme à l'arrêté du 27/12/2018 relatif à la prévention, à la réduction et à la limitation des nuisances lumineuses : configuration produit à définir selon la nature du projet.

Luminaire designed in compliance with the environmental criteria of energy efficiency, recyclability and interoperability.

Associate member of the Zhaga consortium, Ragni integrates electronic elements in this product that comply with the Zhaga standard, which ensures its scalability and interoperability.

Member of the Global Compact since 2018, Ragni is committed to working towards the 17 Sustainable Development Goals (SDG 11, 12, 13, 15).

Luminaire guaranteed free of hazardous substances.

Luminaire compliant with the decree of 27/12/2018 on the prevention, reduction and limitation of light pollution: product configuration to be defined according to the nature of the project.

Normes applicables / Applicable standards

IEC/EN 60598-1 / IEC/EN 60598-2-3 / NF EN 60529 / NF EN 62262 / IEC/EN 55015 / IEC/EN 61547 / IEC/EN 61000-3.2 / IEC/EN 61000-3.3 / IEC/EN 62493 / IEC/EN 62031 / IEC/EN 62471 / IEC/EN 61347-1 / IEC/EN 61347-2-13 / NF EN 13201-3 / NF EN 13201-4 / EN 13032-1+A1 & EN 13032-4 / LM79 / NF EN 12981

27/08/2021 - Toutes les informations sont susceptibles de modification sans préavis. / All informations are subject to change without notice.

Propositions esthétiques
Aesthetic proposals

- **Couleur standard :** Gris 2900 sablé.
- **En option :** autres couleurs sur demande.
- **Standard color:** Sanded grey 2900.
- **Option:** other colors on request.

TRAITEMENT SPÉCIAUX :

Corps / Body	Couleur de tête associée / Associated head color
Anodisation incolore / Colorless anodization	RAL 9006
Aluminium brossé / Brushed aluminium	RAL 9006
Sublimation / Wood decor	Gris 2900 sablé / Sanded grey 2900

Noyer / Walnut Kentucky Orme / Elm Pin / Pine

2m

1m

A TÊTE / HEAD
RAL 9006
CORPS / BODY
Aluminium brossé / Brushed aluminium

B RAL 7024

C TÊTE / HEAD
Gris 2900 sablé / Sanded grey 2900
CORPS / BODY
Sublimation Kentucky / Kentucky wood decor

Visuels non contractuels / Non-contractual visuals

CIKA

D RAL 9003

E RAL 3004

F Gris 2900 sablé /
Sanded grey 2900